Schiebeladenbeschläge

G+Z

Aluminiumklappläden denn Qualität ist kein Zufall!

Preisliste Beschläge

gz-fensterladen.de

Anschlagsarten:

1-flügelig, 1 links

1-flügelig, 1 rechts

2-flügelig, Symmetrisch, 1 links und 1 rechts

2-flügelig, Teleskop, 2 links

2-flügelig, Teleskop, 2 rechts

3-flügelig, Teleskop, 3 links (auch mehrfach)

3-flügelig, Teleskop, 3 rechts (auch mehrfach)

4-flügelig, Symmetrisch und Teleskop, 2 links und 2 rechts

6-flügelig, Symmetrisch und Teleskop, 3 links und 3 rechts (auch mehrfach)

3-flügelig, Symmetrisch und Teleskop, 1 links und 2 rechts

3-flügelig, Symmetrisch und Teleskop, 2 links und 1 rechts

Schiebeladenbeschläge

Laufschiene EV1

Artikel-Nr. 42.810

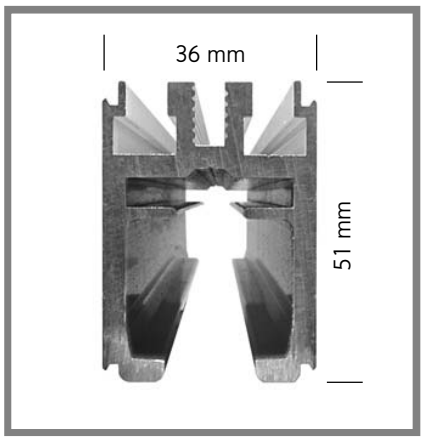

Bestell-Nr.	Preis
42.810.011.0.000	29,62

Aufhängeset

Artikel-Nr. 42.810

2 x Rollwagen
2 x Stopper
2 x Fl... verzinkt

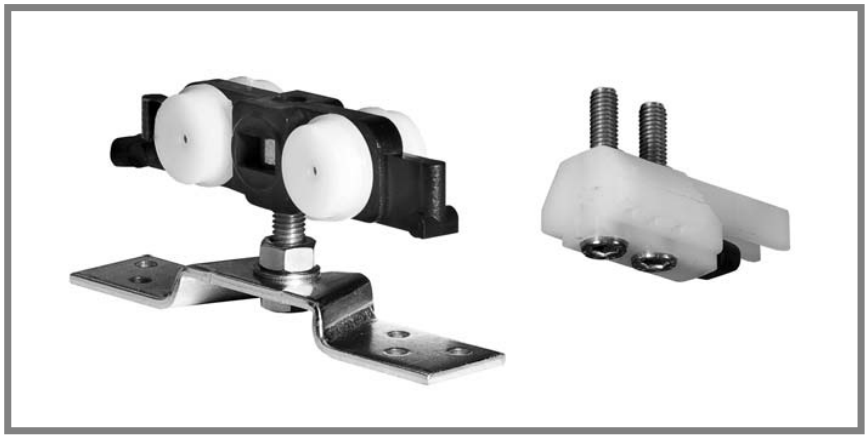

Bestell-Nr.	Preis
42.810.007.0.000	74,06

Blende EV1

Artikel-Nr. 42.810

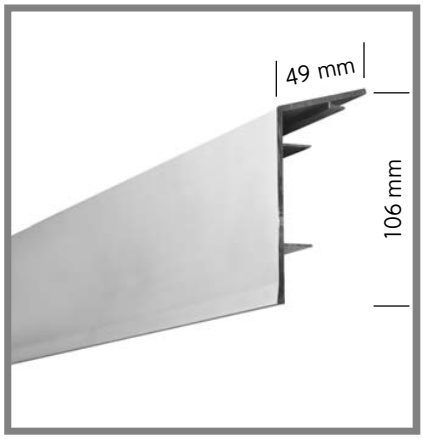

Bestell-Nr.	Preis/ lfm
42.810.008.0.000	24,69

Seitendeckel EV1

Artikel-Nr. 42.810

Bestell-Nr.	Preis/ Paar
42.810.009.0.000	37,03

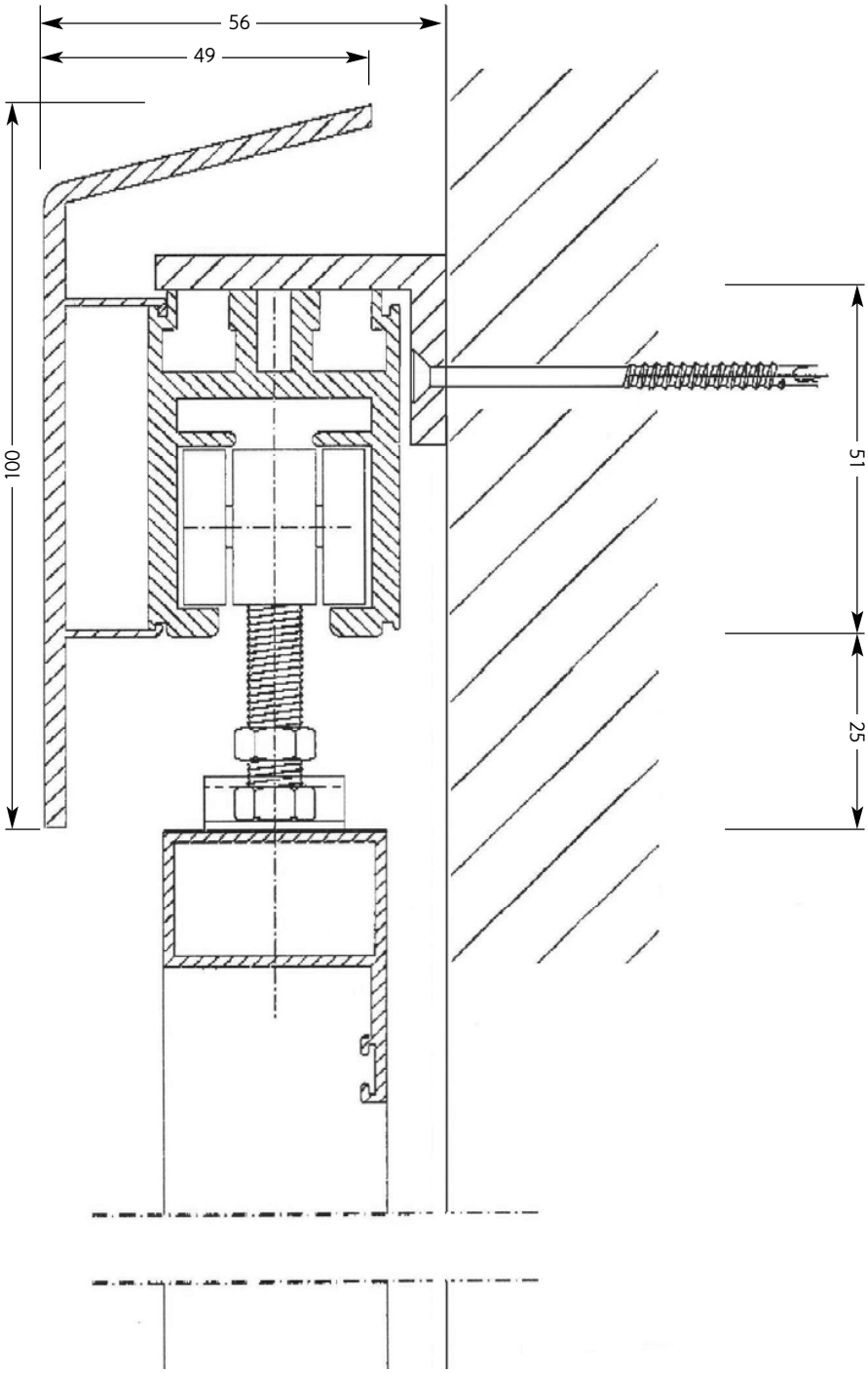

Aufhängekonsole verstellbar

Artikel-Nr. 42.810

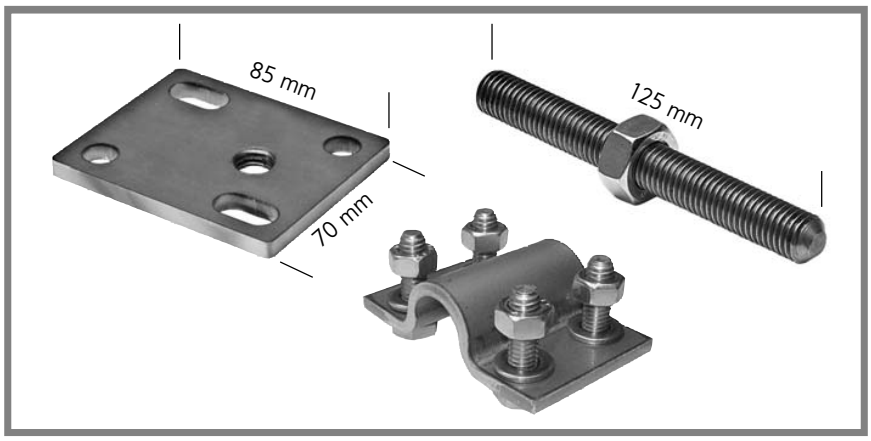

Bestell-Nr.		Preis
42.810.010.0.000	Grundplatte 85 x 70 x 6 mm Gewindestange 125 mm	44,44

Aufhängewinkel + Aufhängeschrauben

Artikel-Nr. 42.810

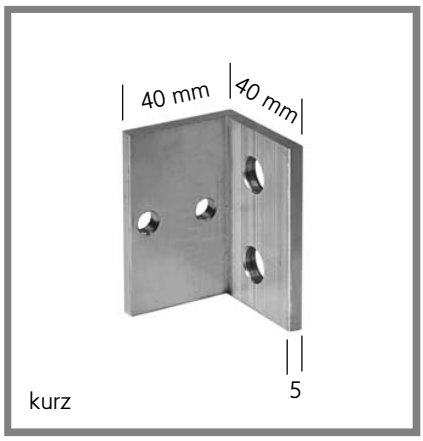

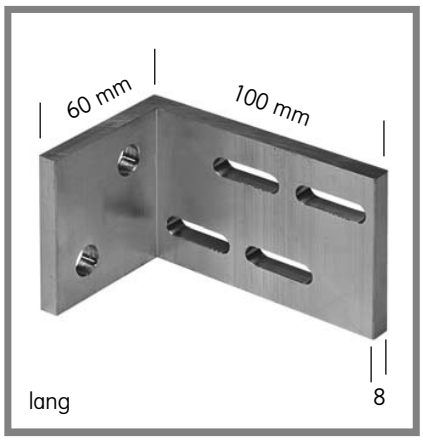

Bestell-Nr.	Maße	Preis / Stück
42.810.004.0.000	40 x 40 x 5	14,82
42.810.005.0.000	60 x 100 x 8	19,74

Aufhängewinkel T + Aufhängeschrauben

Artikel-Nr. 42.810

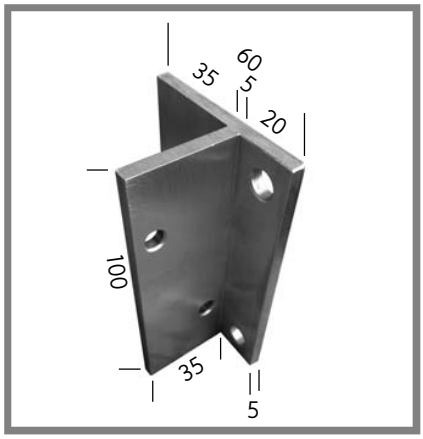

Bestell-Nr.	Preis / Stück
42.810.021.0.000	14,82

Wand-Führungsschiene

Artikel-Nr. 42.810

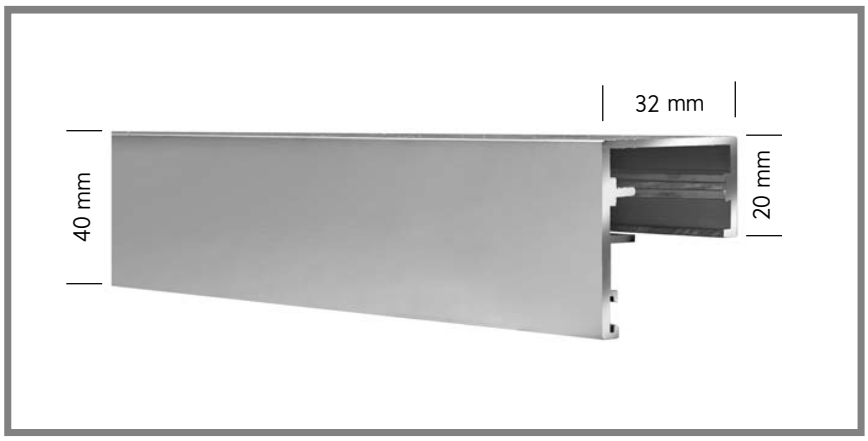

Bestell-Nr.	Preis
42.810.006.0.000	19,74

Führung verstellbar

Artikel-Nr. 42.810

Bestell-Nr.	Preis
42.810.003.0.000	37,03

Führungsklotz L-Winkel bauseits oder auf Anfrage

Artikel-Nr. 42.810

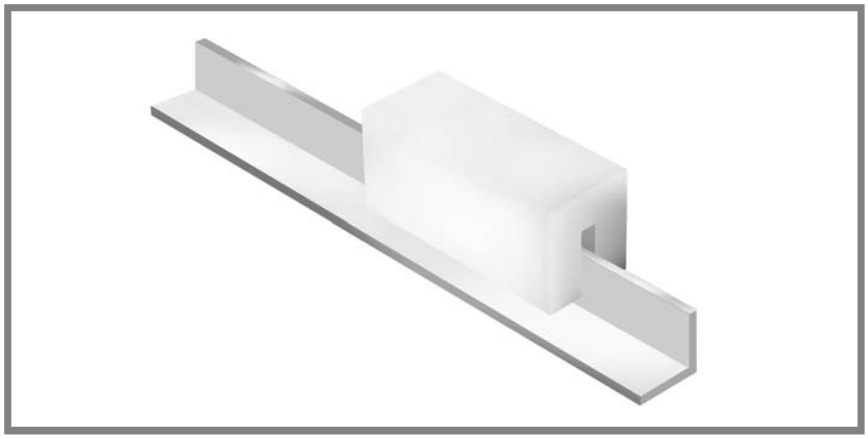

Bestell-Nr.	Preis
42.810.012.0.000	9,01

Führungsgleiter
zum Aufschrauben

Artikel-Nr. 42.810

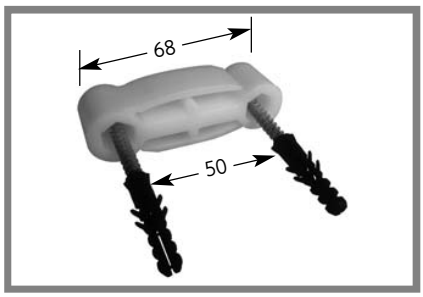

Bestell-Nr.	Preis / Stück
42.810.017.0.000	13,45

Führungswinkel mit Gleiter

Artikel-Nr. 42.810

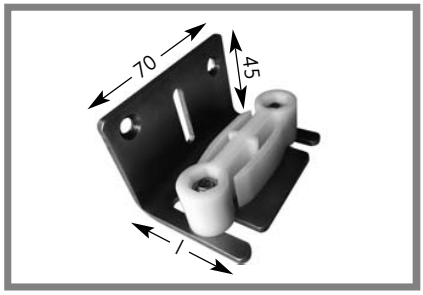

Bestell-Nr.	Länge mm	Preis / Stück
42.810.015.0.000	50	18,21
42.810.016.0.000	90	19,49

Führungswinkel mit Rolle

Artikel-Nr. 42.810

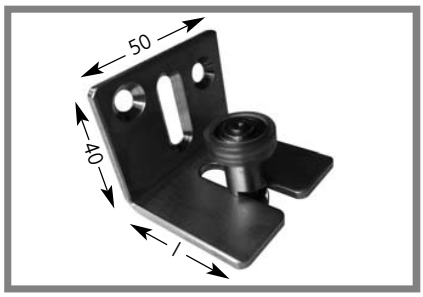

Bestell-Nr.	Länge mm	Preis / Stück
42.810.020.0.000	45	19,95

Führungswinkel seitlich versetzt
mit Führungsgleiter

Artikel-Nr. 42.810

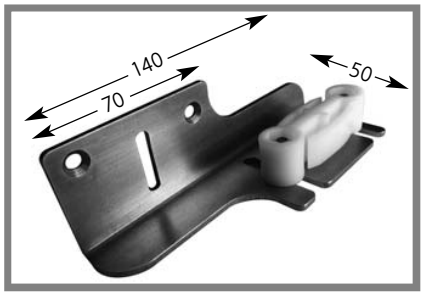

Bestell-Nr.	Seite	Preis / Stück
42.810.018.0.000	links	23,44
42.810.019.0.000	rechts	23,44

U-Führungsschiene EV1

Artikel-Nr. 42.810

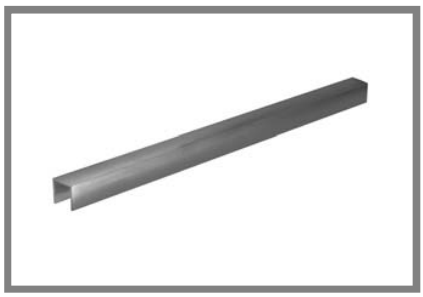

Bestell-Nr.	Maße mm	Preis / lfm.
42.810.013.0.000	25 x 25 x 2	18,64